PINTUC
SCREW COMPRESSORS

MICRO 5.5-10-270 ES

Compresor de tornillo integral

Referencia: **V91JO92FNM801**

Descripción:

Compresor rotativo de tornillo a transmisión por correa con depósito y secador frigorífico, diseñado para trabajo continuo. Incluye controlador electrónico y arrancador estrella triángulo. Con motor eléctrico de eficiencia energética IE3. También disponible sobre depósito de 500Lt.

PINTUC
SCREW COMPRESSORS

Datos técnicos:

· Potencia: **7,5 CV**
· Potencia: **5,5 kW**
· Aire efectivo: **650 l / m**
· Depósito: **270 l**
· Conexión: **1/2 "**
· Presión max.: **10 bar**
· Tensión: **400 V**
· Ph: **3**
· A.E.T: **Si Inc**
· Niv. sonoro (presión acústica): **64 dB(A)**
· Peso: **215 Kg**
· Medidas: **156x57x139 cm**
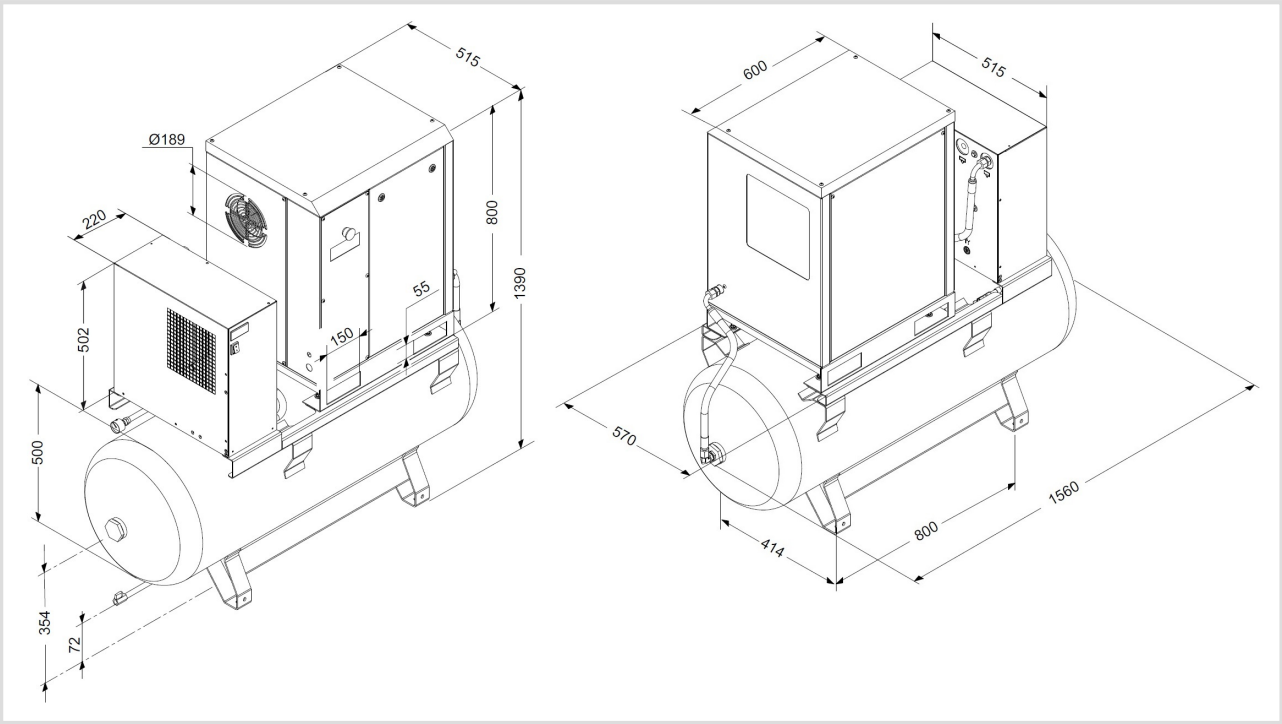
Esquema de producto: