MICRO SE 4.0-10-200

Compresor de tornillo sobre depósito

Referencia: **V77JP72FNM701**

Descripción:

Compresor rotativo de tornillo a transmisión por correa y con depósito incorporado. Diseñado para trabajos con consumo neumático no continuo. Arranque y paro a través de presostato. Bajo nivel sonoro para las exigencias actuales de la industria. Con motor eléctrico de eficiencia energética IE3.

PINTUC
SCREW COMPRESSORS

Datos técnicos:

· Potencia: **5,5 CV**
· Potencia: **4 kW**
· Aire efectivo: **485 l / m**
· Depósito: **200 l**
· Conexión: **1/2 "**
· Presión max.: **10 bar**
· Tensión: **400 V**
· Ph: **3**
· Niv. sonoro (presión acústica): **60 dB(A)**
· Peso: **150 Kg**
· Medidas: **144x51x128 cm**
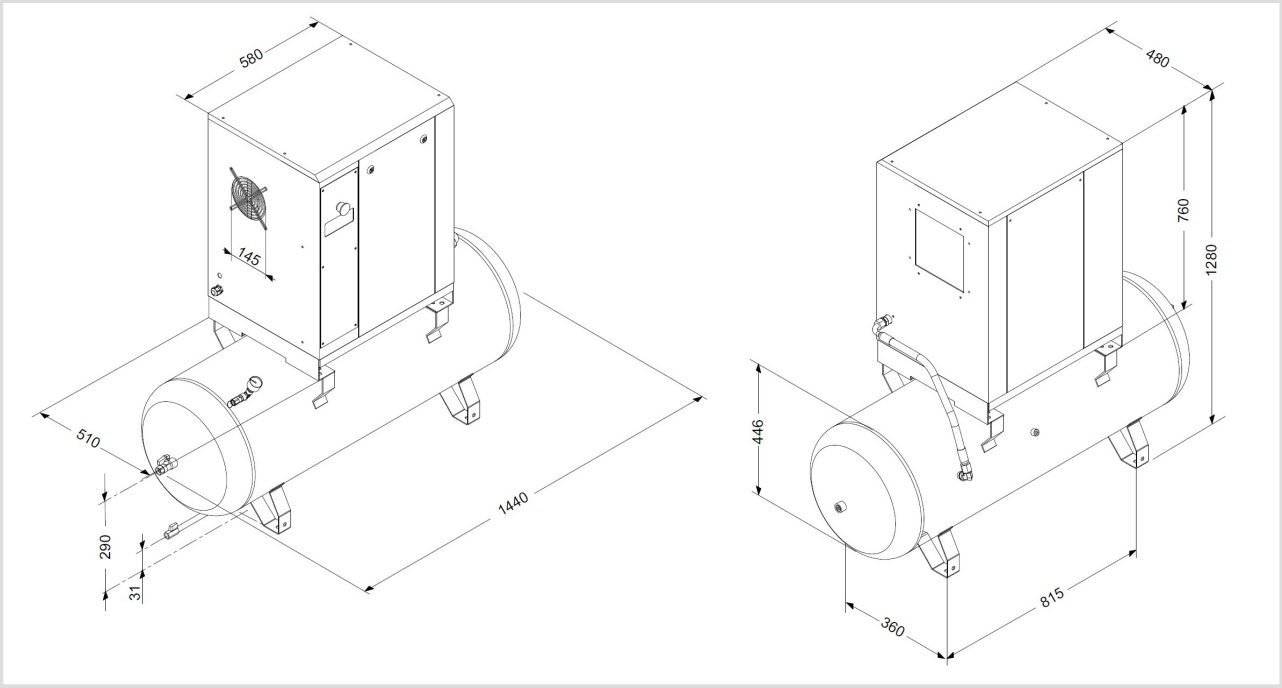
Esquema de producto: